Вид спереди

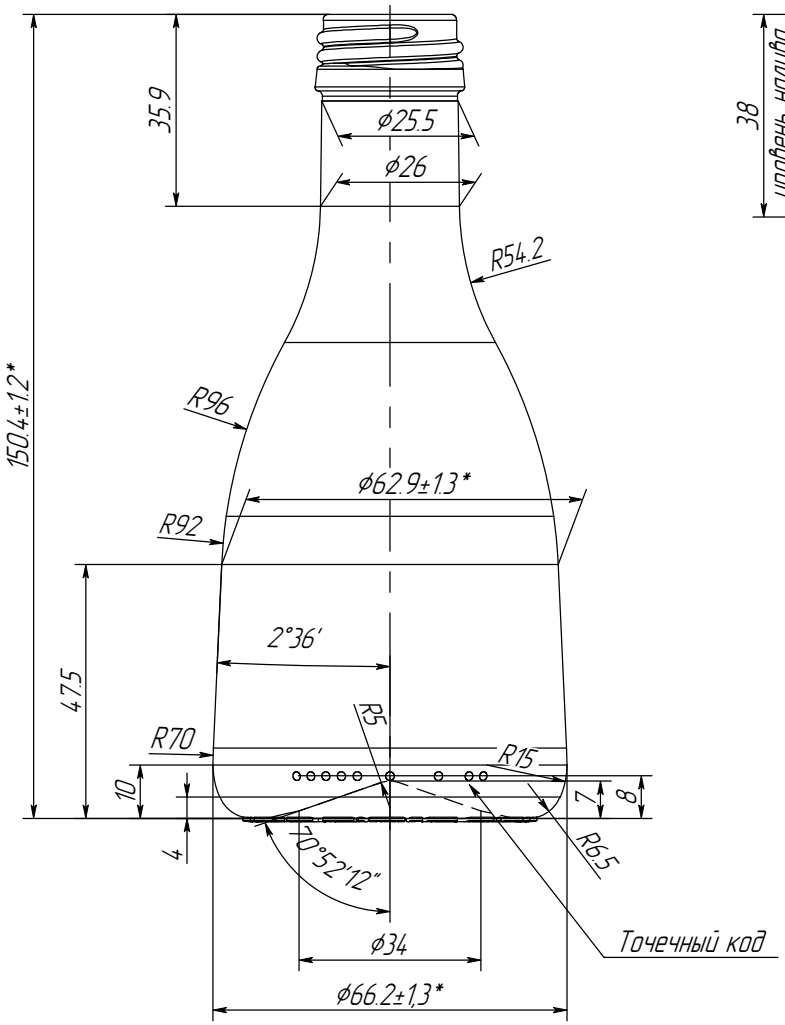

Вид сзади

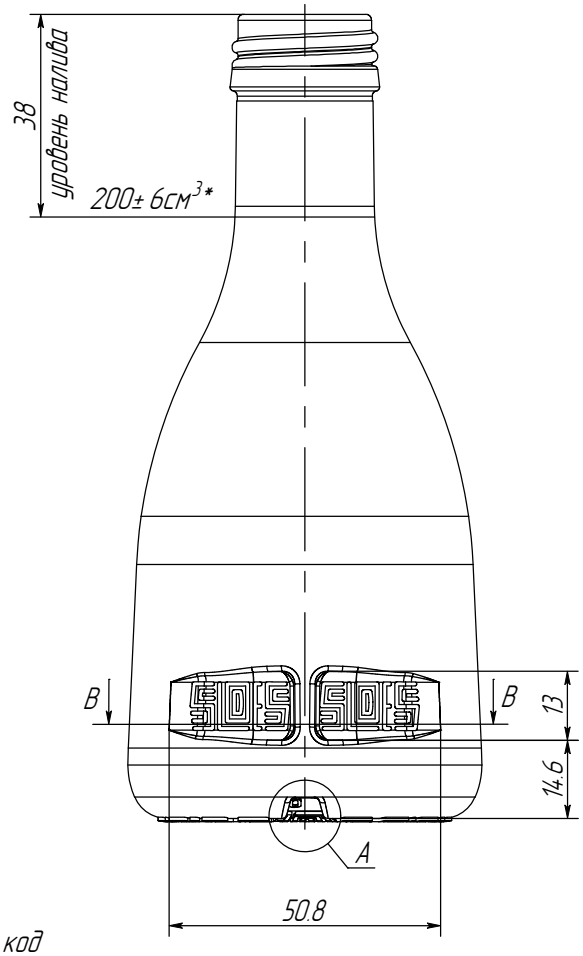

Венчик (3:1)

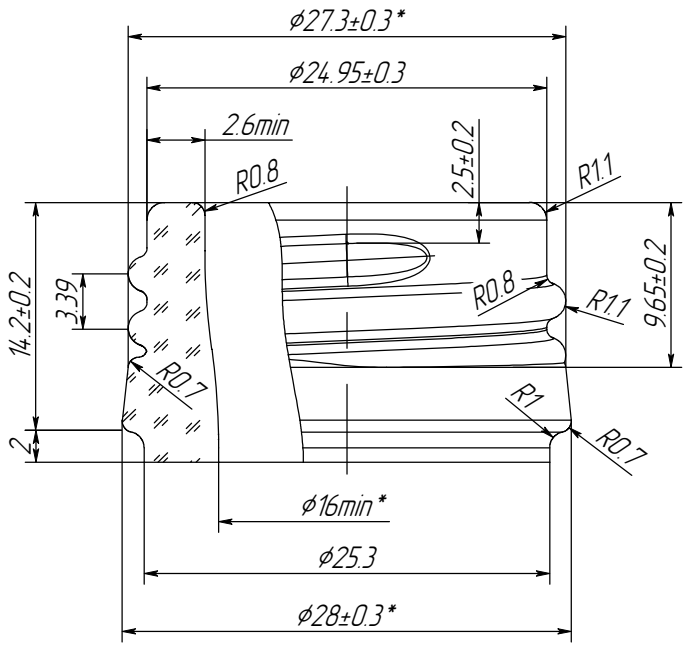

Вид снизу

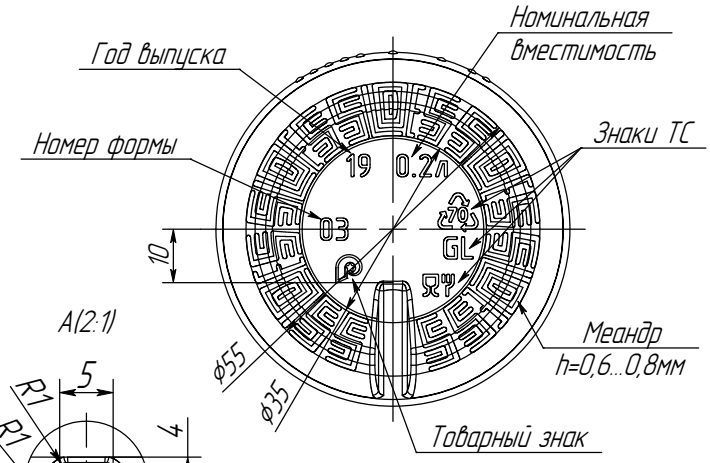

A(2:1)

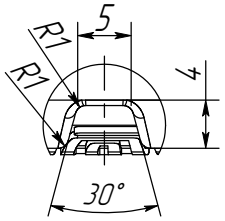

B–B

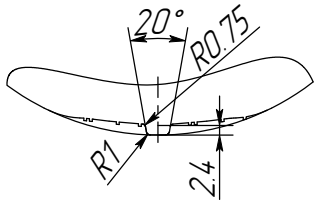

*-контролируемые размеры.

Остальные размеры для справок.

Допускается минимальная толщина стенки 1,1мм; дна 2,0мм.

Тип изделия	Вместимость, см³		Масса, г Рекомендуемая	№ группы по ГОСТ
	Номинальная	Полная		
В-28-8-200 Бэлл	200	210± 6*	190	4

Рисунок 242

Изм.	Лист	N докум.	Подп.	Дата	ГОСТ 32131-2021	Лист 1
				26.09.22		

Подп. и дата | Инв.N дубл. | Взам.инв.N | Подп. и дата | Инв.N подл.

Копировал | Формат А3